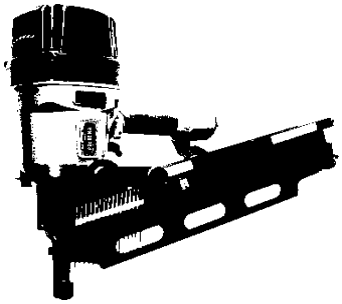

Heil Befestigungstechnik Vertriebs GmbH

Telefon: (06382) / 40 30 548
Telefax: (06382) / 99 30 67

Servicereparatur-Auftrag

Rücksendung an

Name:
Straße, Hausnummer
PLZ, Ort:

Abweichende Lieferadresse

Name:
Straße, Hausnummer
PLZ, Ort:

Gerätedaten

Geräte-Typ:
Seriennummer:

Kommissions-/Bestellnummer

Komissionsnummer:
Bestellnummer:

Kurze Fehlerbeschreibung

Nur noch das Formular an uns faxen und wir lassen Ihr defektes Gerät durch den Paketdienst abholen!
Sie bekommen dann zuerst einen Kostenvoranschlag und dann entscheiden Sie ob repariert wird!

Ort, Datum